55TR

Concrete solutions. Always.

Motor V2403-CR-T

Potencia máxima 42,6 kW - 57,9 HP

Peso operativo 5.250 kg

EUROCOMACH®

55TR

Peso operativo (y orugas de goma)	kg	5.250
Velocidad de traslación (AUTO TWO SPEED)	km/h	1a: 0 ÷ 2,6 / 2a: 0 ÷ 4,5
Velocidad de rotación	rpm	10,5
MOTOR		
Modelo	KUBOTA V2403-CR-T - STAGE 5	
Potencia máx. (2.200 rpm)	kW - HP	42,6 - 57,9
Cilindrada	cc	2.434
Cantidad de cilindros	n°	4
Enfriamiento	agua	
Consumo	lt/h	6,9
Alternador	V (A)	12 (60)
Batería	V (Ah)	12 (95)
INSTALACIÓN HIDRÁULICA		
Tipo de instalación	load sensing de centro cerrado con distribuidor flow sharing	
Tipología bombas	1 bomba LS ELECTRÓNICA capacidad variable + 1 bomba de engranajes	
Cilindrada bombas	cc	65 + 14
Capacidad bombas	lt/min	143 + 24
Presión máx. de calibrado instalación	bar	280
Caudal circuitos auxiliares (presión max):	lt/min (bar)	
AUX 1 simple o doble efecto prioritario		70 (200)
AUX 2 doble efecto (opcional)		40-30 (280)
PRESTACIONES		
Máx. profundidad de excavación con brazo estándar (brazo opcional)	mm	3.490 (3.740)
Altura máx. descarga con cabina y brazo estándar (brazo opcional)	mm	5.030 (5.270)
Fuerza de desgarro en la cuchara (brazo estándar) ISO 6015	daN	4.300
Fuerza de rotura en el brazo (brazo estándar) ISO 6015	daN	2.350
Fuerza de tracción	daN	5.420
Presión al suelo con orugas de goma	kg/cm²	0,31
Declive superable	60% - 30°	
DIMENSIONES		
Anchura máxima	mm	1.900
Altura total	mm	2.570
Radio de rotación trasero	mm	1.050
Longitud brazo estándar (brazo opcional)	mm	1.500 (1.750)
Anchura orugas	mm	400
Cantidad rodillos (de cada lado)	n°	5/1
REABASTECIMIENTOS		
Depósito gasóleo	lt	75
Depósito aceite hidráulico	lt	65
Capacidad sistema hidráulico	lt	85
Capacidad sistema de refrigeración	lt	11
Aceite motor	lt	9,5
MANDOS		
Primer brazo, brazo excavador, cuchara y rotación torreta	2 manipuladores con servomando	
Movimientos de las orugas (incluso contrarrotación)	2 palancas con servomando	
Hoja de empuje	palanca con servomando	
Instalación auxiliar (simple o doble efecto)	mando potenciométrico en manipulador dch	
Oscilación	mando potenciométrico en manipulador izd	

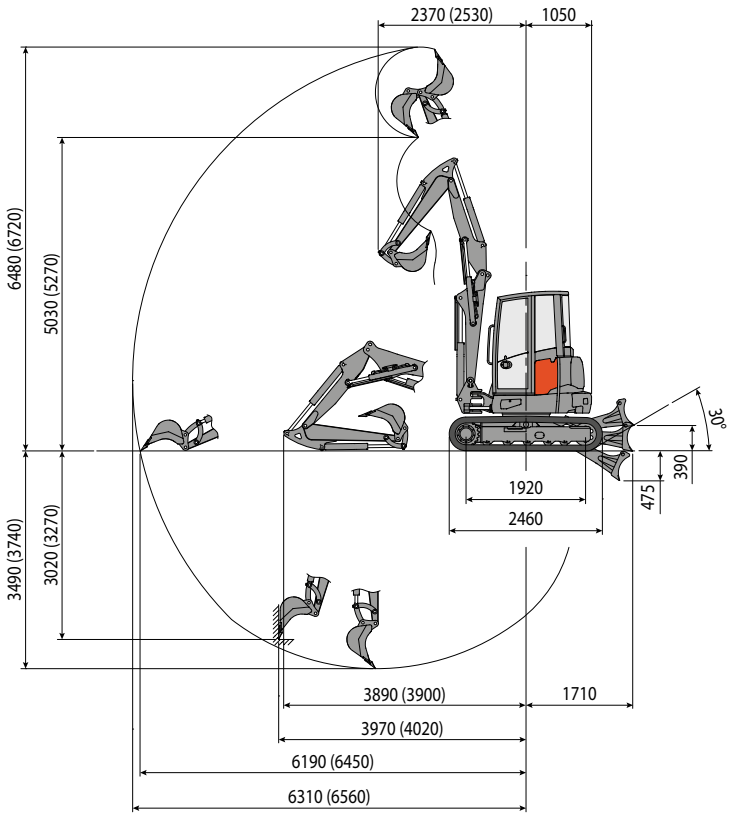

Brazo excavador estándar L=1.500
(brazo excavador opcional L=1.750)

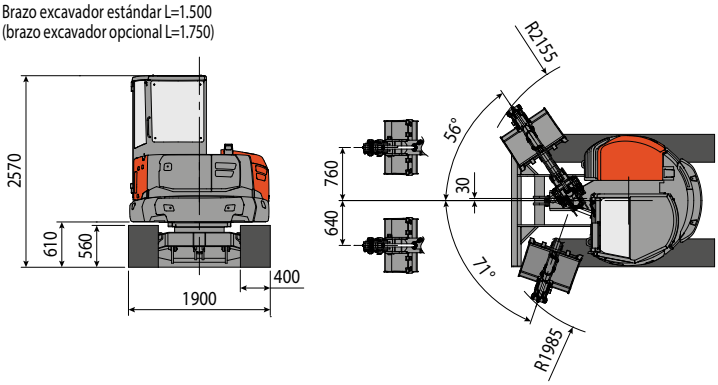

CAPACIDAD DE ELEVACIÓN
Radio de acción respecto al centro de rotación (m)
Capacidad de elevación (kg) a 1.0 m de altura

	2	3	4	5	MAX
Frontal y hoja baja	2.690	1.340	1.080	990	840
Frontal y hoja alta	2.690	1.340	1.040	710	590
Lateral	2.070	1.140	740	500	410

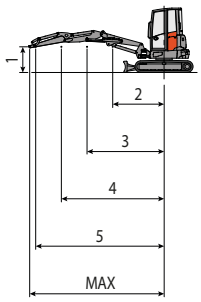

La capacidad de elevación se basa en la norma ISO 10567 y no excede el 75% de la carga estática de vuelco o el 87% de la capacidad de elevación hidráulica de la máquina.

Las imágenes pueden mostrar opciones que no están incluidas en la configuración estándar. Las características técnicas no son vinculantes y pueden ser modificadas sin previo aviso.

EUROCOMACH®